REV.	DESCRIPTION	DRAWN	CHECKED	APPROVED
A	NEW RELEASE	ZQJ 11/18/2015	~	ZQJ 11/18/2015
B	ADD P/N CODE	CJJ 11/18/2015	~	CJJ 11/18/2015

DF48 系列 2T-20T

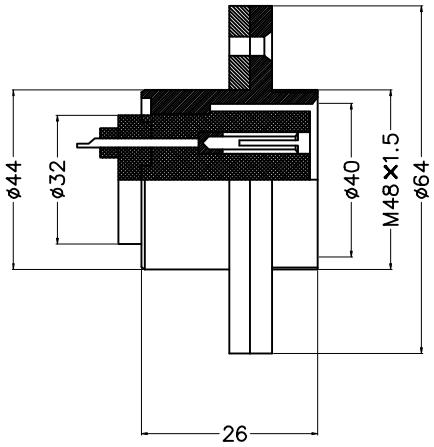

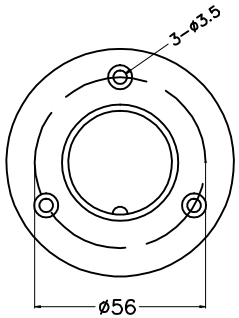

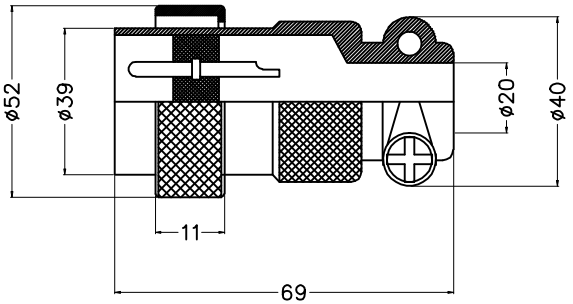

外壳尺寸 Shell size	DF48-2	DF48-3	DF48-4	DF48-5	DF48-6	DF48-7	DF48-8	DF48-10	DF48-12	DF48-16	DF48-20
	插头 插座	插头 插座	插头 插座	插头 插座	插头 插座	插头 插座	插头 插座	插头 插座	插头 插座	插头 插座	插头 插座
接触件 Contact component											
额定电流/电压 Current rating/voltage	30A										
耐电压 Dielectric voltage	AC2000V a minute										
绝缘电阻 Insulation resistance	AC2000M Ω a minute										
接触电阻 Contact resistance	5M Ω MAX										

GENERAL TOLERANCE		ANGLE TOLERANCE	
X.	±0.60	X.	±5°
.X	±0.38	.X	±3°
.XX	±0.25	.XX	±2°

ITEM	PART NAME
2	CONTACT
1	HOUSING

DRAWING TYPE	CUSTOMER		
SCALE	1:1	SHEET	1 OF 1
DRAWING NO.			

PROJECTION		TITLE	DF48 Micro Jack Connector
UNITS	mm		
SHEET SIZE	A4	SERIES	DF48

LANL 蓝翎电子

慈溪蓝翎电子有限公司
CIXI LANLING ELECTRONICS CO.,LTD.